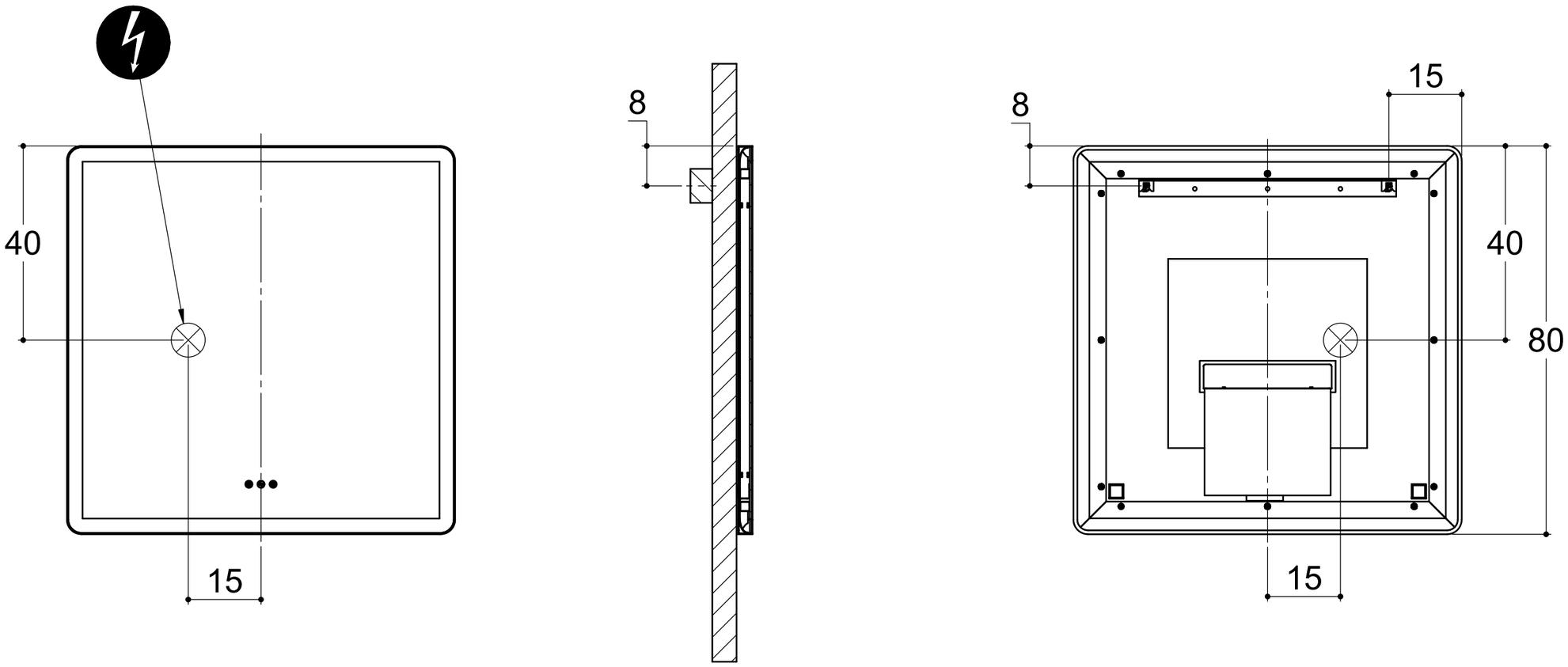
40
15
8
8
15
40
80
15