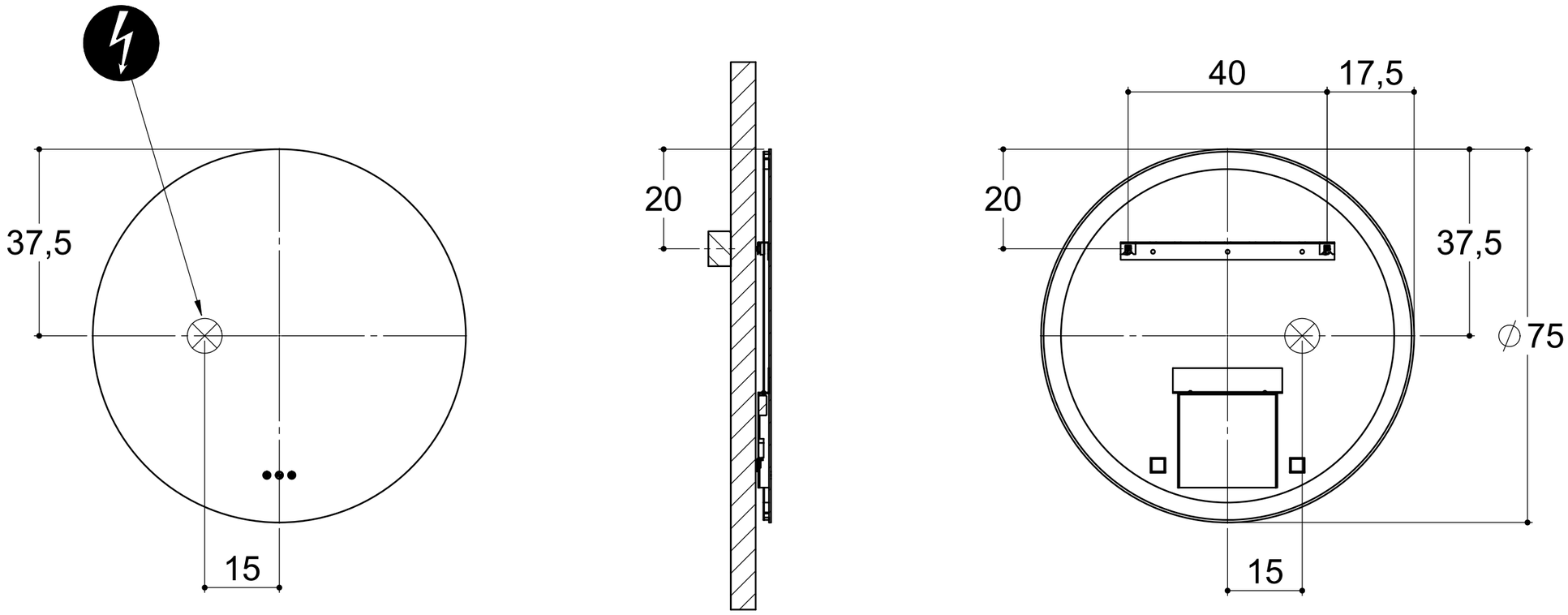
37,5
15
20
40
17,5
20
37,5
∅75
15